Außenzahnradmotor BG 1 reversierbar
XV-Serie

EINPASS Ø 30

Frontflansch: 73mm x 56mm
Einpass: Ø30mm
Welle: konisch 1:8 - verstärkt
Ölanschlüsse: Innengewinde

Frontflansch: Alu
Körper: Alu
Enddeckel: Alu

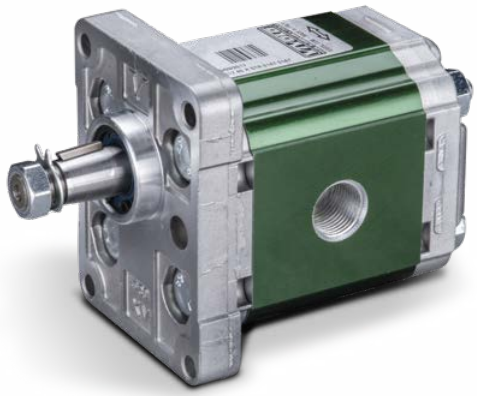

Fördervolumen in ccm/U	Bestell-Nr.	Technische Daten					Dimensionen				
		Arbeitsdruck P1 in bar	max. zulässiges Wellendrehmoment in Nm	Mindestdrezahl in U/min	Spitzendrehzahl in U/min	Leistung in kW 1000 U/min bei 100bar	A mm	B mm	C mm	D	Gewicht kg
0,91	016-110-01000	240	119,8	700	6000	0,13	78,1	37,3	66,1	3/8"	0,95
1,17	016-110-01050	250	119,8	700	6000	0,17	79,0	37,8	67,0	3/8"	0,97
1,56	016-110-01100	250	119,8	700	6000	0,22	80,5	38,5	68,5	3/8"	1,01
2,08	016-110-01150	250	119,8	700	6000	0,29	82,5	39,5	70,5	3/8"	1,03
2,60	016-110-01200	250	119,8	700	6000	0,37	84,5	40,5	72,5	3/8"	1,06
3,12	016-110-01250	250	119,8	700	6000	0,44	86,5	41,5	74,5	3/8"	1,09
3,64	016-110-01300	250	119,8	700	6000	0,52	88,5	42,5	76,5	3/8"	1,12
4,16	016-110-01350	250	119,8	700	6000	0,59	90,5	43,5	78,5	3/8"	1,17
4,94	016-110-01400	250	119,8	700	6000	0,70	93,5	45,0	81,5	3/8"	1,20
5,85	016-110-01450	250	119,8	700	5000	0,83	97,0	46,8	85,0	3/8"	1,26
6,50	016-110-01500	250	119,8	700	5000	0,92	98,5	48,0	86,5	3/8"	1,30
7,54	016-110-01550	220	119,8	700	5000	1,07	103,5	50,0	91,5	3/8"	1,36
9,88	016-110-01600	190	119,8	700	4000	1,40	112,5	54,5	100,5	3/8"	1,50

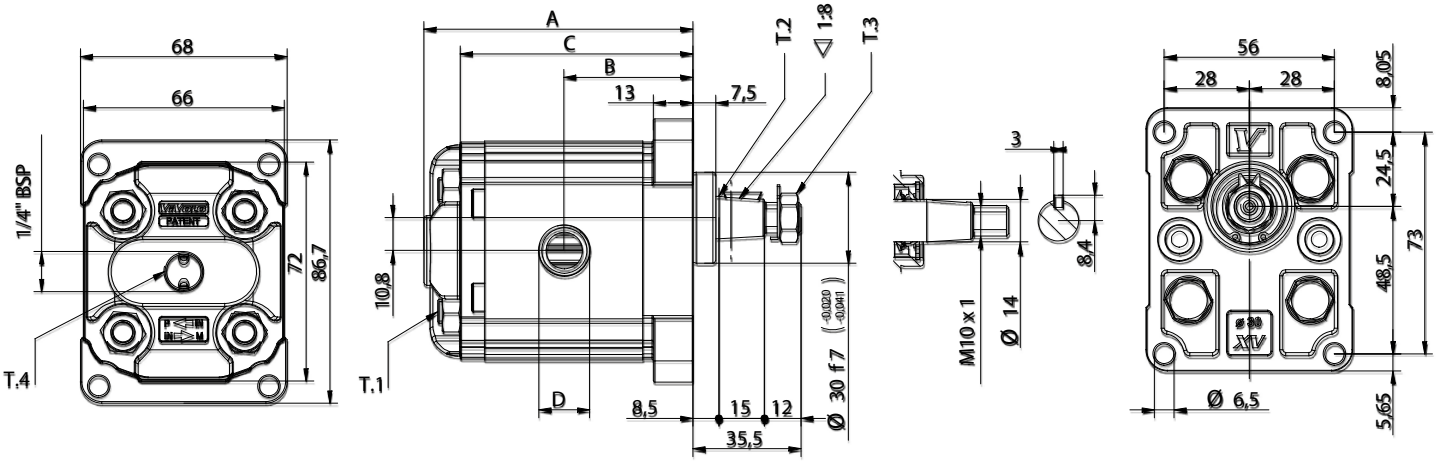

T.1 = 24,5÷29,4 [Nm] - Anzugsmoment - Schrauben M8
T.2 = 119,8 [Nm] - zulässiges Wellendrehmoment
T.3 = 13 [Nm] - Anzugsmoment - Schlüsselweite 14
T.4 = 0,3÷0,5 bar - Drainage Maximaldruck

Die Inhalte der Seiten wurden mit größter Sorgfalt erstellt. Für die Richtigkeit, Vollständigkeit und Aktualität der Inhalte können wir jedoch keine Gewähr übernehmen.
Nachdruck bzw. Kopie, auch auszugsweise, der Inhalte, Grafiken und Fotos ist ohne ausdrückliche Zustimmung der Geschäftsführung unzulässig.
Die angegebenen technischen Daten und Abmessungen sind nicht bindend. Wir behalten uns das Recht vor, jederzeit und ohne Ankündigung, Änderungen vorzunehmen.